SW-D-FS + NT17 (IP 44)

KIT DE PESATURA

INFORMAZIONI SUL PRODOTTO

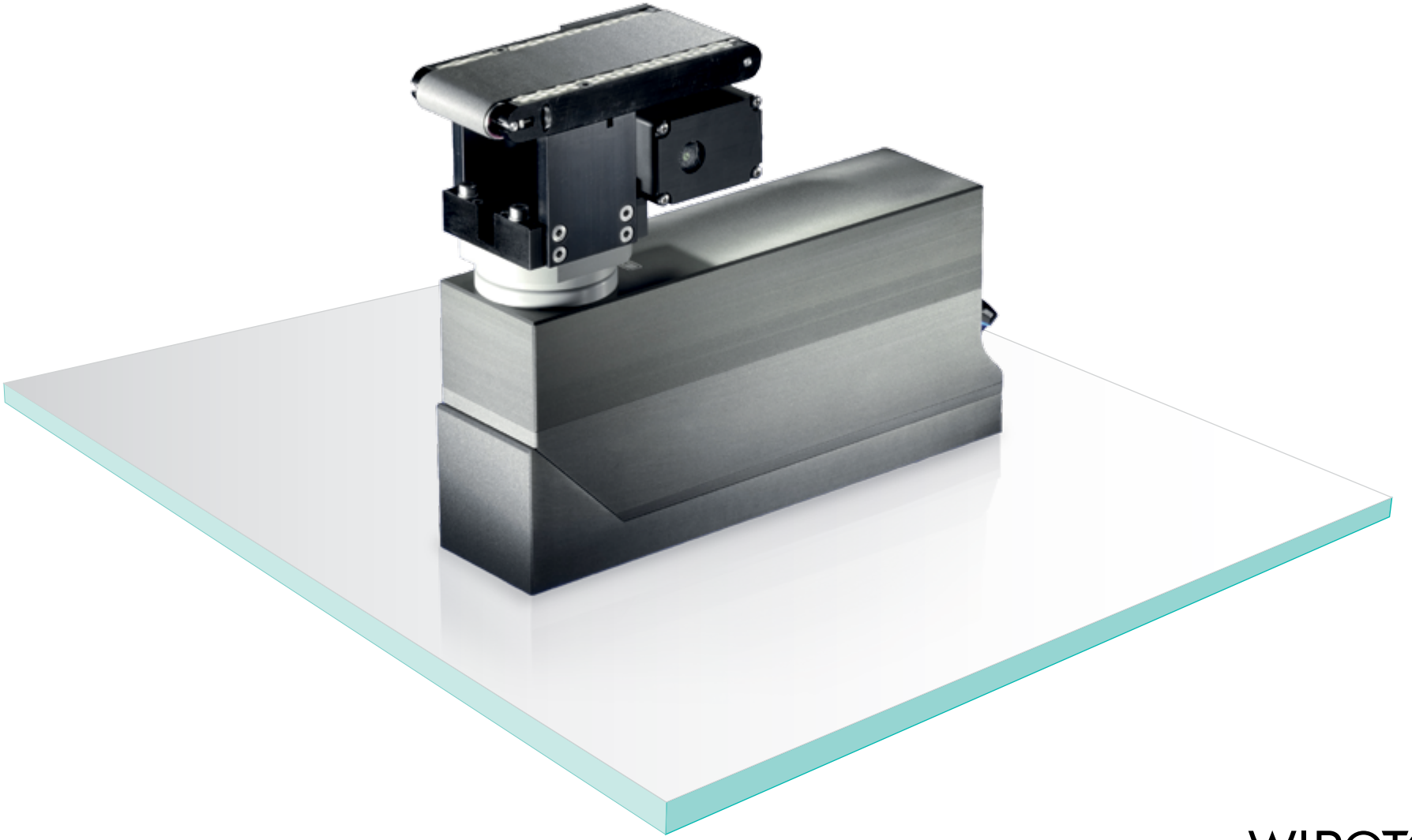

WIPOTEC

WEIGHING TECHNOLOGY

SW-D-FS + NT17 (IP 44) KIT DE PESATURA

CELLA DI PESATURA SW-D-FS

Le celle di pesatura della serie SW-D-FS offrono una gamma di pesatura fino a 2.000 g. Sono state specificamente progettate come sensori compatti, il che le rende particolarmente adatte per installazioni in applicazioni multi-linea e ovunque siano richieste dimensioni ridotte.

Svariate lunghezze e larghezze dei nastri trasportatori per garantirvi la massima flessibilità applicativa.

Potete trovare le specifiche di dettaglio nella sezione SW-D-FS.

APPLICAZIONI TIPICHE

- Macchine riempitrici e confezionatrici
- Selezionatrici ponderali (in diversi campi di applicazione quali alimentare, farmaceutico, chimico e cosmetico)

NASTRO DI PESATURA CON BILANCIAMENTO AD ALTA PRECISIONE

Larghezza del nastro (C)	Lunghezza del trasportatore (B)
32 mm	150 mm I 200 mm I 300 mm
50 mm	150 mm I 200 mm I 300 mm
80 mm	150 mm I 200 mm I 300 mm I 400 mm
120 mm	150 mm I 200 mm

TRASPORTATORE DI INGRESSO E USCITA

Larghezza del nastro	Lunghezza del trasportatore
32 mm	200 mm I 300 mm I 400 mm I 500 mm
50 mm	200 mm I 300 mm I 400 mm I 500 mm
80 mm	200 mm I 300 mm I 400 mm I 500 mm
120 mm	200 mm I 300 mm I 400 mm I 500 mm

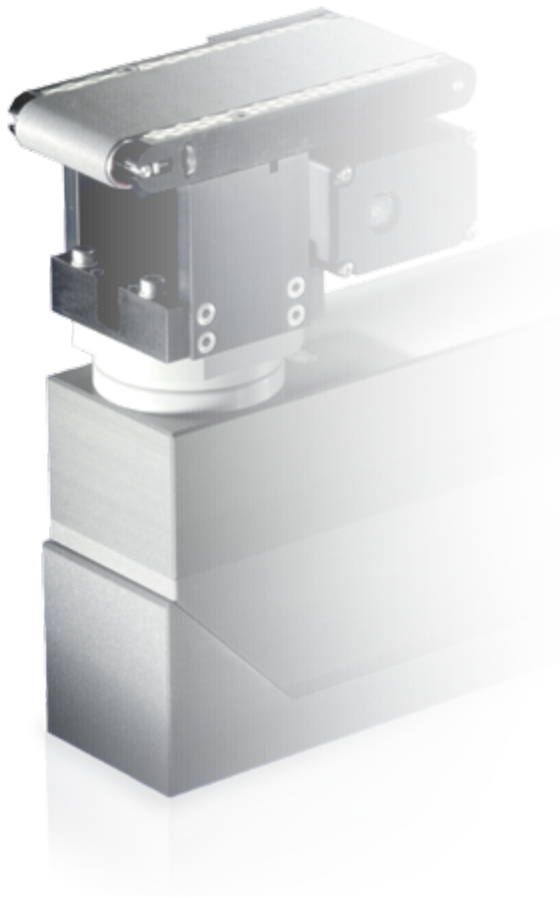

Sono possibili variazioni su richiesta del cliente

WIPOTEC WEIGHING TECHNOLOGY

SW-D-FS + NT17 (IP 44) KIT DE PESATURA

DIMENSIONI

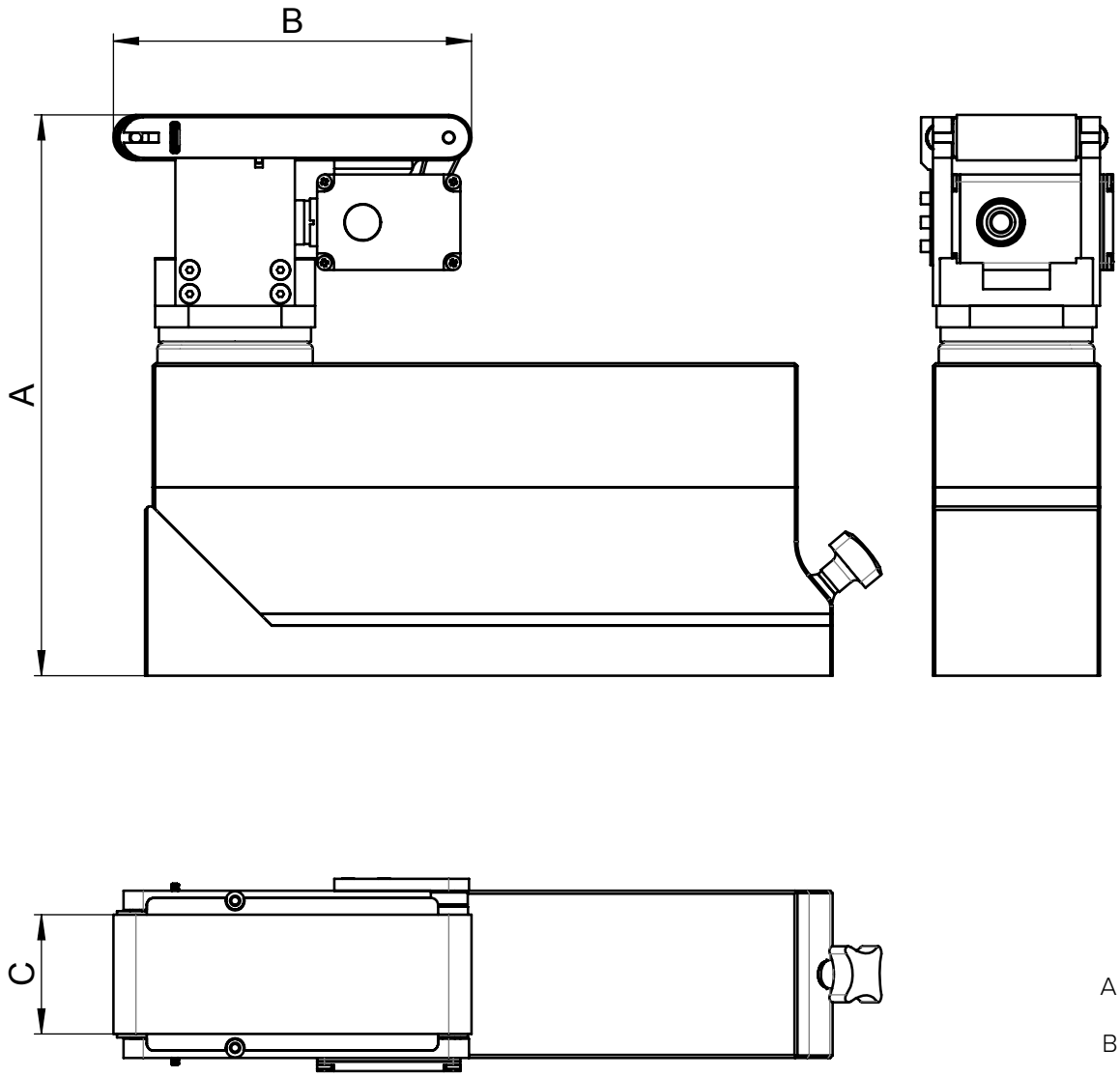

A = 235 mm

B = 150 - 400 mm

C = 32 - 150 mm

Headquarter
WIPOTEC GmbH
Adam-Hoffmann-Str. 26
67657 Kaiserslautern, Germany
T +49.631.34146-0
F +49.631.34146-8690
info@wipotec.com
www.wipotec.com

Italy
WIPOTEC Italia s.r.l.
Via Antonio Gramsci, 18
20016 Pero (MI), Italy
T +39.02.73952424
F +39.02.45508075
info@wipotec.it
www.wipotec.it

USA
WIPOTEC North America
700 Old Roswell Lakes Parkway,
Suite 200
Roswell, Georgia 30076, USA
T +1.770.971.5414
F +1.770.509.5524
info.usa@wipotec.com
www.wipotec.com

WIPOTEC
WEIGHING TECHNOLOGY

Soggetto a modifiche tecniche

2018-04-IT-SW-D-FS+NT17